ATM Instruments ATM Instruments ATM Instruments ATM Instruments ATM Instruments ATM Instruments ATM Instruments ATM Instruments

TÉLÉ-PRESSOSTAT avec Relai Thermique

Tripolaire
Degré de Protection : IP42
Tension nominale de Travail : 20A-50/60Hz
2 Presse-câbles en PG16.
Conforme à la Norme DIN-EN 60947-4-1:2001.
Pression de réglage : 4÷12 bar / 58÷175 psi.

Thermique de bloc circuit en surcharge
Triphasé 500Volts - 5,5Kw.
380Volts - 5,5Kw.
220Volts - 4,0Kw.

Dispositif de décharge By-pass
Dispositif de commutation ON/OFF
Connexion en Aluminium en 1 Voie ou 4 Voies.
Raccordement air de 1/4"G ou 3/8"G femelle
Valve de décharge avec connexion rapide Ø6mm
Valve de décharge avec connexion à vis Ø6mm

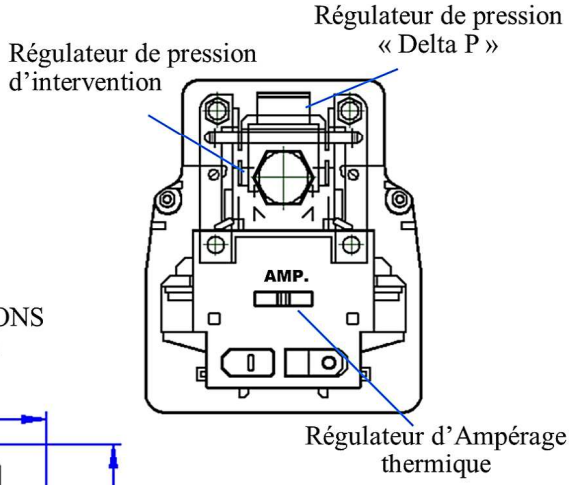

Intervalle de travailler
du circuit de surcharge
1÷1,6 Amp.
1,6÷2,5 Amp.
2,5÷4 Amp.
4÷6,3 Amp.
6,3÷10 Amp.
10÷16 Amp.
13÷18 Amp.
17÷23 Amp.
le réglage correct doit être spécifié
à la fin du code d'origine.

DIMENSIONS
en mm

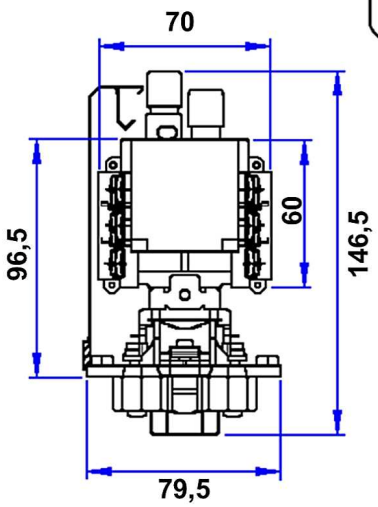

Poussoir ON/OFF

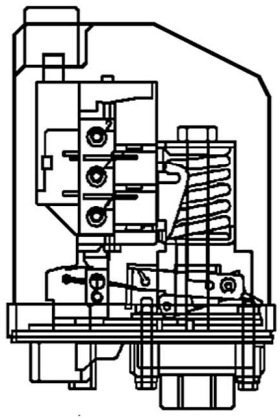

Cette opérations doit être effectuée
avec le pressostat sous pression.
L'installation et la connexion doit être effectué
avec du personnelles qualifie et professionnel.

Dans le cas d'intervention thermiques de la protection moteur agir pour le réarmement sur la touche ON.

System de Qualité

158, Rue de l'Artisanat - Parc du Calvi 74330 EPAGNY-France
Tél.04 50 46 08 73 - Fax.04 80 80 61 79