ATM Instruments ATM Instruments ATM Instruments ATM Instruments ATM Instruments ATM Instruments ATM Instruments ATM Instruments

Français

Made en Italy

Raccords en Laiton Naturel et Laiton Nickelé

PN25

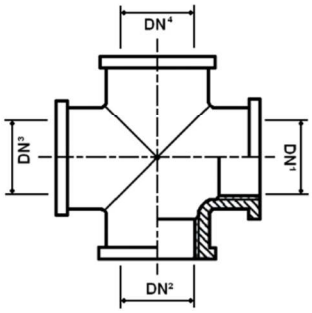

Art. L580 - Croix en laiton naturel taraudage F/F/F/F - Norme A.C.S.

DN1	F1/2”	F3/4”	F1”	F1”¼	F1”½	F2”
DN2	F1/2”	F3/4”	F1”	F1”¼	F1”½	F2”
DN3	F1/2”	F3/4”	F1”	F1”¼	F1”½	F2”
DN4	F1/2”	F3/4”	F1”	F1”¼	F1”½	F2”

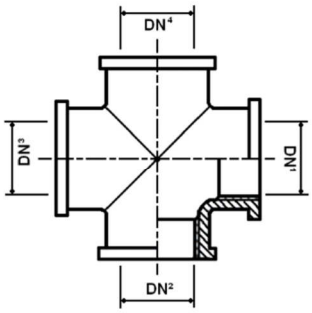

Art. L580N - Croix en laiton nickelé taraudage F/F/F/F

DN1	F1/2”	F3/4”	F1”	F1”¼	F1”½	F2”
DN2	F1/2”	F3/4”	F1”	F1”¼	F1”½	F2”
DN3	F1/2”	F3/4”	F1”	F1”¼	F1”½	F2”
DN4	F1/2”	F3/4”	F1”	F1”¼	F1”½	F2”

Caractéristiques :

Corps : En laiton OT58 - CW617N
Température maxi : 120°C à 10 bar
Filetage : ISO 228 / ISO 7

Pression Service : 25 bar maxi.
Pression Épreuve : 70 bar maxi

ATM Instruments - **158, rue de l’Artisanat - Parc du Calvi 74330 EPAGNY-France**
Tél. 0033-04.50.46.08.73 - Fax. 0033-04.80.80.61.79
E-mail : contact@atm-instruments.com - Site: www.atm-instruments.com