Français et Anglais

MADE en ITALIE

INDICATEURS de FLUIDES en LAITON à Simple Verre

Série IF160

Indicateur de fluide en laiton, robuste avec visualisation simple verre trempé, visuel du mouvement fluide avec ailettes fixe.
Filetage Femelle/Femelle en ISO 228-PN16.

Adapté pour des circuits d'air, eau potable ou maritime de moyenne pression, ce type d'indicateur n'est pas compatible pour tout fluide Corrosif aux alliages de cuivre, laiton ou bronze.

Indicator Brass fluid, with robust single tempered glass display, visual motion with fixed fins. Thread Female / Female ISO 228-PN16.

Suitable for air circuits, drinking or sea water of medium pressure this type of indicator is not compatible to any corrosive fluid alloys of copper, brass or bronze.

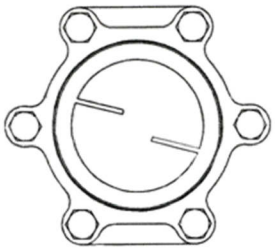

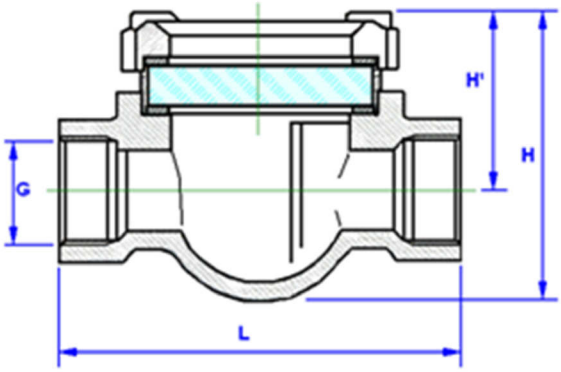

Caractéristiques Techniques / Technical characteristics :
Corps : Bronze et Laiton CW614N et CW617N
Joint de tenu : en Fibre de Verre
Verre : ep.5mm cristal trempé
Pression maxi : 16 bar
Température maxi de travail : -10°C + 180°C
Filetage extrémité : UNI ISO 228/1

Body: *Bronze and Brass CW614N and CW617N*
Given Seal: *Fiberglass*
Glass: *tempered glass ep.5mm*
Maximum pressure: *16 bar*
Max temperature working range: *-10 ° C + 180 ° C*
Thread end: *UNI ISO 228/1*

Options

Marine Civile

ATEX
II2 G/D Ex 13463

Dimensions en mm

G	Dn	L	H	H'	Portée débit Eau en L/sec	Portée débit Eau en m³/h	Poids en Kg
3/8"	10	107	63	40	18÷40	0,9 ÷ 2	0,76
1/2"	15	95	63	40	20÷50	1,2 ÷ 3	0,75
3/4"	20	100	71	44	50÷75	3 ÷ 4,5	0,90
1"	25	107	74	46	75÷95	4,5 ÷ 6	0,98
1"¼	32	128	85	57	95÷115	6 ÷ 8,5	1,70
1"½	40	137	93	60	115÷132	8,5 ÷ 11	2,00
2"	50	162	112	72	132÷157	11 ÷ 15,5	3,35
2"½	65	180	120	80	157÷185	15,5 ÷ 19	4,95

ATM Instruments - 158, rue de l'Artisanat - Parc du Calvi 74330 EPAGNY-France
Tél. 0033-04.50.46.08.73 - Fax. 0033-04.80.80.61.79
E-mail : contact@atm-instruments.com - Site: www.atm-instruments.com

Modifications sans préavis - Techniques et images non contractuelles.

ATM Instruments ATM Instruments ATM Instruments ATM Instruments ATM Instruments ATM Instruments ATM Instruments ATM Instruments