ATM Instruments ATM Instruments ATM Instruments ATM Instruments ATM Instruments ATM Instruments ATM Instruments ATM Instruments

INSTRUMENTS

Français

MADE en ITALIE

VANNES à SPHÈRE en BRONZE « Spécial Maritime »

Série V203 PN25

Vanne à sphère à passage totale . Taraudage pas gaz F/F.

Full bore ball valve . Threaded ends Female/Female .

Emplois : Les vannes à sphère série V-203 sont aptes pour les installations dans des ambiances d'Eau de mer et Eau potable aussi pour thermo-sanitaire , circuits air comprimé et installation d'irrigation.

Employment: *ball valves V-203 series are suitable for installations in fluids of sea water and Drinking water also for thermo-sanitary, compressed air circuits and irrigation system.*

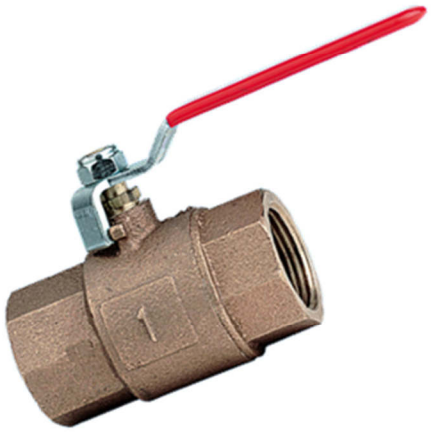

N°	Désignations *Part Name*	Matériel / *Materiel*	Traitements *Treatment*
1	Corps - Body	Bronze - *Bronze* CuSn5 (UE5P) -UNI EN 12165/98	
2	Manchon - Body end	Bronze - *Bronze* CuSn5 (UE5P) -UNI EN 12165/98	
3	Siège - Seat	P.T.F.E	
4	Sphère - Ball	Laiton - Brass CW617N-UNI EN 12165/98	
5	Tige - Stem	Laiton - Brass CW614N-UNI EN 12164/98	
6	O-Ring	N.B.R	
7	Poignée - Handle	Acier - Steel	Plastifié PVC Plastic coated
8	Écrou - Nut	Acier - Steel	Galvanisé *Zinc plated*

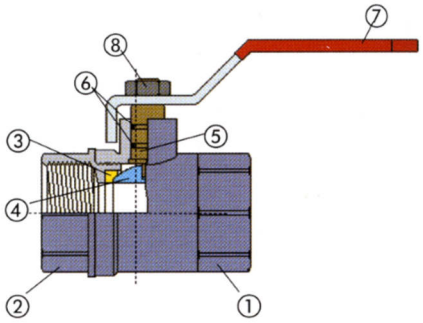

Caractéristique Technique - *Technical Data*	
Pression de Service *Working Pressure*	1/4" - 4" 25bar
Température de Service *Working Temperature*	-10 + 90°C
Filetage Extrême *Thread Extremity*	UNI-ISO 228/1

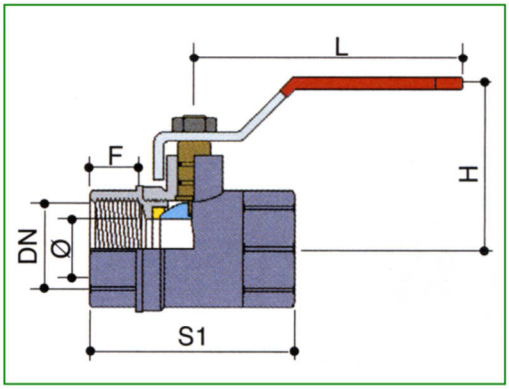

Dimensions en mm / Poids en Kg.

DN	1/4"	3/8"	1/2"	3/4"	1"	1"¼	1"½	2"	2"½	3"	4"
Ø	11	13	15	19	24	32	39	49	60	72	93
F	10	10	10	11	13	15,5	16,5	18	20	24	27
S¹	51	51	62	70	85	99	110	134	142	178	210
H	61	61	61	76	81	104	113	137	171	201	237
L	85	85	85	104	104	122	122	153	200	280	280
Poids	0,200	0,250	0,300	0,360	0,620	1,000	1,300	2,500	3,400	6,700	10,600

ATM Instruments - 158, rue de l'Artisanat - Parc du Calvi 74330 EPAGNY-France
Tél. 0033-04.50.46.08.73 - Fax. 0033-04.80.80.61.79
E-mail : contact@atm-instruments.com - Site: www.atm-instruments.com

Modifications sans préavis - Techniques et images non contractuelles.