ATM Instruments ATM Instruments ATM Instruments ATM Instruments ATM Instruments ATM Instruments ATM Instruments ATM Instruments

INSTRUMENTS

Français

Tél. 04 50 46 08 73 - Fax. 04 80 80 61 79

MADE en ITALIE

VANNES à SPHÈRE en LAITON avec Prolongateur de Poigné Acier

PN25

Série V285 (FF)
Série V286 (MF)

Vanne à sphère à passage intégrale avec prolongation.
Taraudage pas gaz F/F - M/F.

Brass full bore ball valve with extension stem.
Threaded ends F/F - M/F.

Emplois : Les vannes à sphère série V-285 / V286 sont aptes pour les circuits d'eau potable.

Applications : *The V-285 / 286 series are suitable for use in water supply plants.*

N°	Désignations Part Name	Matériel / Materiel	Traitements Treatment
1	Corps - Body	Laiton - Brass CW617N-UNI EN 12165/98	Nickelé Nickel plated
2	Manchon - Body end	Laiton - Brass CW617N-UNI EN 12165/98	Nickelé Nickel plated
3	Siège - Seat	P.T.F.E	
4	Sphère - Ball	Laiton - Brass CW617N-UNI EN 12165/98	Chromé Chrome plated
5	Tige - Stem	Laiton - Brass CW614N-UNI EN 12164/98	
6	O-Ring	N.B.R	
7	Rondelle - Seal	P.T.F.E	
8	Rondelle - Seal	Laiton - Brass CW614N-UNI EN 12164/98	
9	Tube presse-étoupe Pipe packing nut	Laiton - Brass CW614N-UNI EN 12164/98	
10	Presse-étoupe Packing nut	Laiton - Brass CW614N-UNI EN 12164/98	
11	Poignée - Handle	Acier - Steel	Plastifié PVC Plastic coated
12	Écrou - Nut	Acier - Steel	Galvanisé Zinc plated

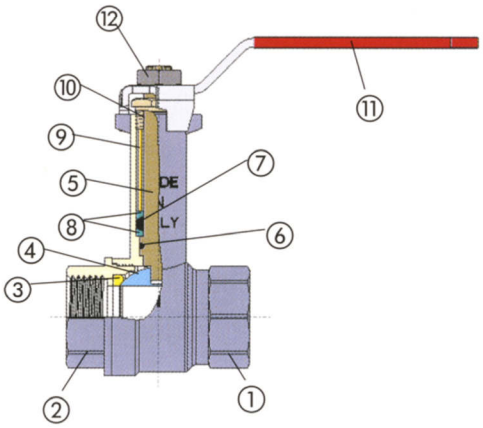

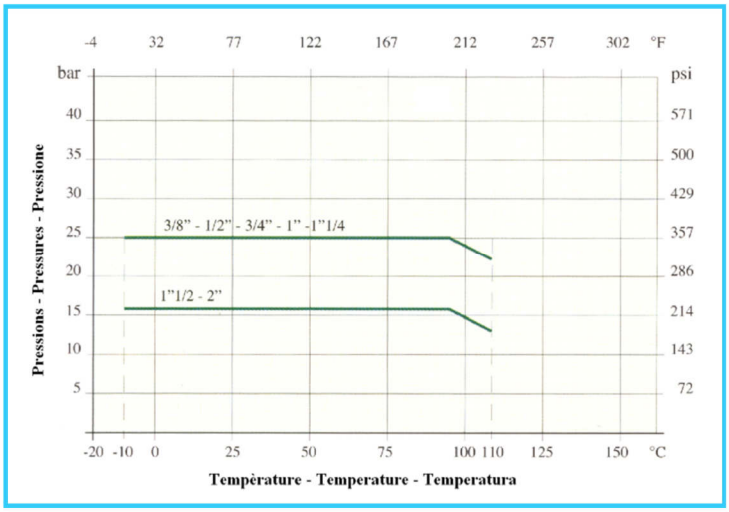

Caractéristique Technique - *Technical Data*	
Pression de Service *Working Pressure*	3/8" - 2" 25bar
Température de Service *Working Temperature*	-10 + 100°C
Filetage Extrême *Thread Extremity*	UNI-ISO 228/1

Modifications sans préavis - Techniques et images non contractuelles.

Français

MADE en ITALIE

VANNES à SPHÈRE en LAITON avec Prolongateur de Poigné Acier

Série V285 (FxF) - V286 (MxF)

PN25

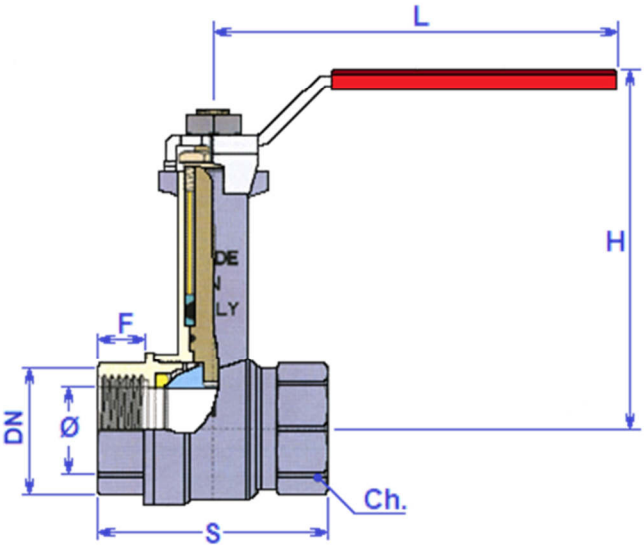

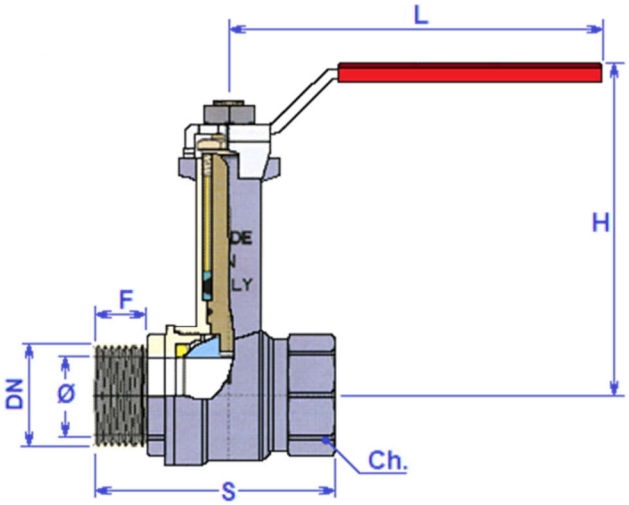

DN	3/8”	1/2”	3/4”	1”	1”¼	1”½	2”
Ø	10	15	20	25	32	40	50
F	9	11	13	15	17	18	20,5
S	43	48	58	69	80	91	108
H	36	42	44	57	61	72	77
L	83	90	90	105	105	150	150
Ch	20	25	31	38	47	54	66

Diagramme Perte de Charge - *Flow and pressure drop*

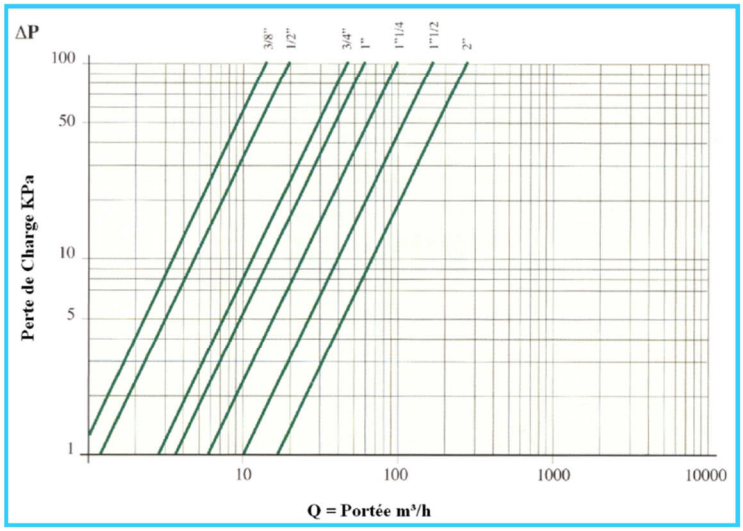

Dimension en mm

Coeff. Kw - Kw Factor	
3/8” - 10	15
1/2” - 15	20
3/4” - 20	45
1” - 25	60
1”¼ - 32	100
1”½ - 40	170
2” - 50	265

ATM Instruments - 158, rue de l’Artisanat - Parc du Calvi 74330 EPAGNY-France
Tél. 0033-04.50.46.08.73 - Fax. 0033-04.80.80.61.79
E-mail : contact@atm-instruments.com - Site: www.atm-instruments.com

ATM Instruments ATM Instruments ATM Instruments ATM Instruments ATM Instruments ATM Instruments ATM Instruments ATM Instruments
Modifications sans préavis - Techniques et images non contractuelles.