ATM Instruments ATM Instruments ATM Instruments ATM Instruments ATM Instruments ATM Instruments ATM Instruments ATM Instruments

INSTRUMENTS

Français

Tél. 04 50 46 08 73 - Fax. 04 80 80 61 79

MADE en ITALIE

VANNES à SPHÈRE en LAITON avec Poigné Acier

PN25

Vanne à sphère à passage standard . Taraudage pas gaz F/F (V-200) - M/F (V-210).

Brass standard bore ball valve . Threaded ends F/F (V-200) - M/F (V-210).

Emplois : Les vannes à sphère série V-200 sont aptes pour les circuits hydraulique , installation thermo-sanitaire , circuits air comprimé et installation d'irrigation.

Applications : *The V-200 series are suitable for use the hydraulic , sanitary , irrigation and compressed air industries.*

N°	Désignations *Part Name*	Matériel / *Material*	Traitements *Treatment*
1	Corps - Body	Laiton - Brass CW617N-UNI EN 12165/98	Nickelé Nickel plated
2	Manchon - Body end	Laiton - Brass CW617N-UNI EN 12165/98	Nickelé Nickel plated
3	Siège - Seat	P.T.F.E	
4	Sphère - Ball	Laiton - Brass CW617N-UNI EN 12165/98	Chromé Chrome plated
5	Tige - Stem	Laiton - Brass CW614N-UNI EN 12164/98	
6	O-Ring	N.B.R	
7	Poignée - Handle	Acier - Steel	Plastifié PVC Plastic coated
8	Écrou - Nut	Acier - Steel	Galvanisé Zinc plated

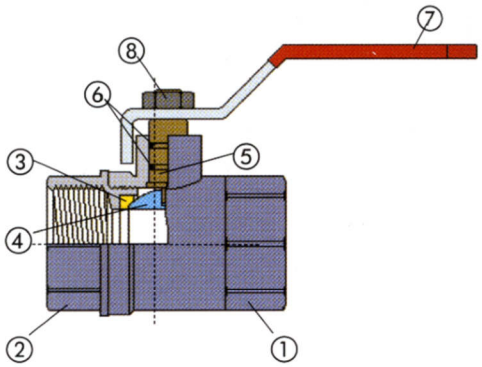

ACS

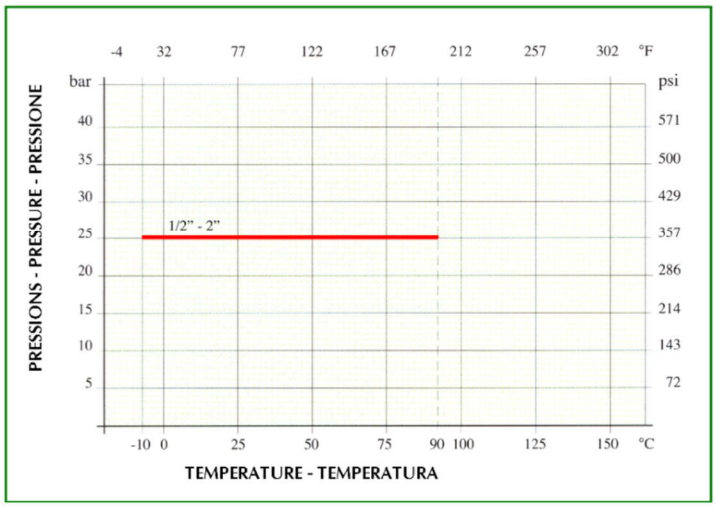

Caractéristique Technique - *Technical Data*	
Pression de Service Working Pressure	F/F du 1/4" au 4" : 25bar M/F du 1/4" au 2" : 25bar
Température de Service Working Temperature	-10 + 90°C
Filetage Extrême Edging Extremity	UNI - ISO 228/1

Modifications sans préavis - Techniques et images non contractuelles.

ATM Instruments ATM Instruments ATM Instruments ATM Instruments ATM Instruments ATM Instruments ATM Instruments ATM Instruments

Français

MADE en ITALIE

VANNES à SPHÈRE en LAITON avec Poigné Acier

PN25

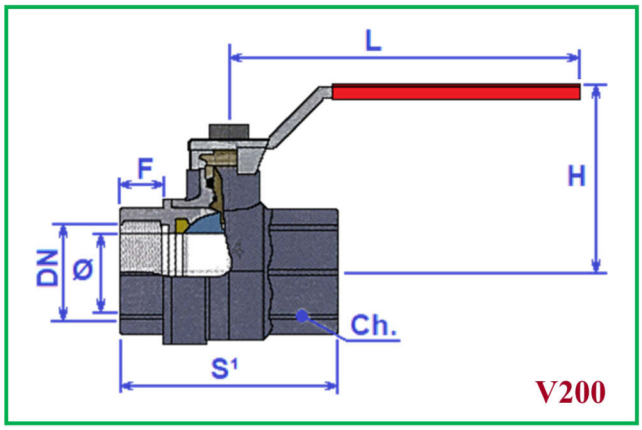

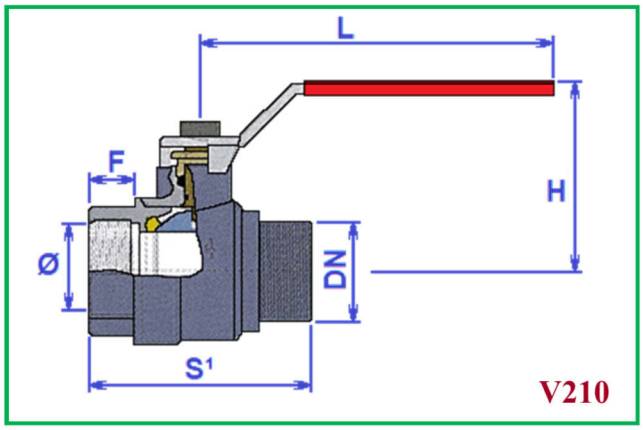

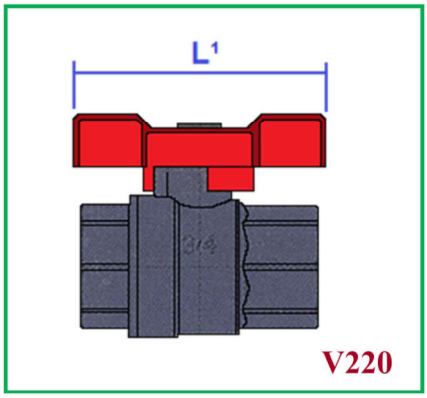

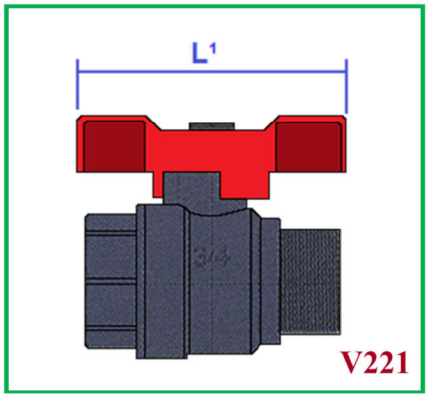

Dimension en mm

DN	1/2”	3/4”	1”	1”¼	1”½	2”
Ø	14	18	23	30	37	47
F	11	11	14	15	16	17
S¹	45	52	64	74	85	98
S²	52	58	68	81	92	107
S³ papillon	50	56	-	-	-	-
H	48	52	59	64	76	89
L	85	85	115	115	144	144
L¹ papillon	54	54	65	65	-	-

Tollerance ± 1mm

ATM Instruments - 158, rue de l’Artisanat - Parc du Calvi 74330 EPAGNY-France
Tél. 0033-04.50.46.08.73 - Fax. 0033-04.80.80.61.79
E-mail : contact@atm-instruments.com - Site: www.atm-instruments.com

Modifications sans préavis - Techniques et images non contractuelles.