Français

SIPHONS en LAITON NATUREL ou CRHOMÉ

PN25

Caractéristiques Techniques

Corps en :
Laiton CW617C OT58 - UNI EN 12165

PN maxi :
Laiton 25 bar

PN d'épreuve :
Laiton 60 bar

°T maxi en °C
Laiton 200°C

Raccord procès :
Mâle / Femelle fixe en 1/4"G ou 1/4"NPT
en 1/2"G ou 1/2"NPT

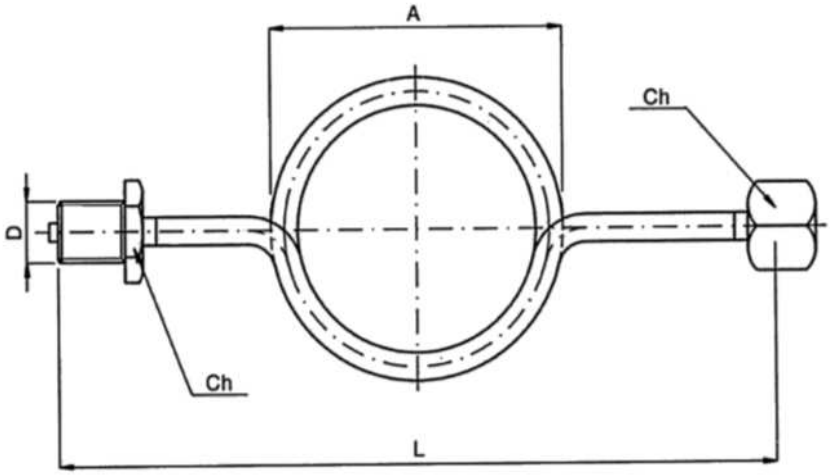

Filetage D	L ±	A ±	Ch.
1/4"G	140 à 190 mm	58 à 65 mm	17
1/2"G	190 à 240 mm	65 à 75 mm	27

ATM Instruments - 158, rue de l'Artisanat - Parc du Calvi 74330 EPAGNY-France
Tél. 0033-04.50.46.08.73 - Fax. 0033-04.80.80.61.79
E-mail : contact@atm-instruments.com - Site: www.atm-instruments.com

ATM Instruments ATM Instruments ATM Instruments ATM Instruments ATM Instruments ATM Instruments ATM Instruments ATM Instruments