ATM Instruments ATM Instruments ATM Instruments ATM Instruments ATM Instruments ATM Instruments ATM Instruments ATM Instruments

Français

Tél. 04 50 46 08 73 - Fax. 04 80 80 61 79

ROBINET à POINTEAU MONOBLOC en TOUT INOX

Needle Valve in Stainless Steel

Caractéristiques Techniques

Corps en Monobloc :
Inox AISI 316 L Brossé

PN maxi :
Inox 630 bar

PN d'épreuve :
Inox 1000 bar

Raccord procès :
Mâle / Femelle fixe en 1/4"G ou 1/4"NPT
en 1/2"G ou 1/2"NPT

Purge de décompression manuel
Presse étoupe avec Joint PTFE
Volant en Acier et Inox
Tige volant Inox AISI 304
Pointeau en Inox AISI 316

Technical characteristics

Body in Monobloc:
Brushed stainless steel AISI 316 L

PN max:
Stainless steel 630 bar

PN test:
to 1000 bar

Process connection:
Male / Female fixed 1/4" BSP or 1/4" NPT
in 1/2" BSP or 1/2" NPT

manual decompression purge
Gland with PTFE gasket
Steel and stainless steel steering wheel
steering rod AISI 304
AISI 316 stainless steel needle

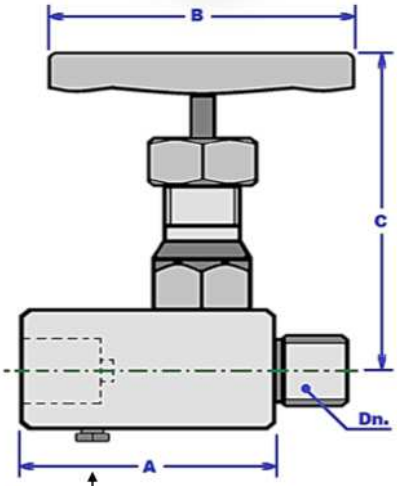

Purge de décompression
Decompression purge

Dimensions / *Dimensions*

Filetage DN *Thread DN*	A	B	*C Fermé* *C Closed*	*C Ouvert* *C Open*
1/4"BSP / NPT	55 mm	50 mm	80 mm	90 mm
1/2"BSP / NPT	55 mm	80 mm	90 mm	100 mm

ATM Instruments - 158, rue de l'Artisanat - Parc du Calvi 74330 EPAGNY-France
Tél. 0033-04.50.46.08.73 - Fax. 0033-04.80.80.61.79
E-mail : contact@atm-instruments.com - Site: www.atm-instruments.com