ATM Instruments ATM Instruments ATM Instruments ATM Instruments ATM Instruments ATM Instruments ATM Instruments ATM Instruments

ISO 9001 : 2008

ROBINETS à DOUBLES POINTEAU Norme DIN 16272

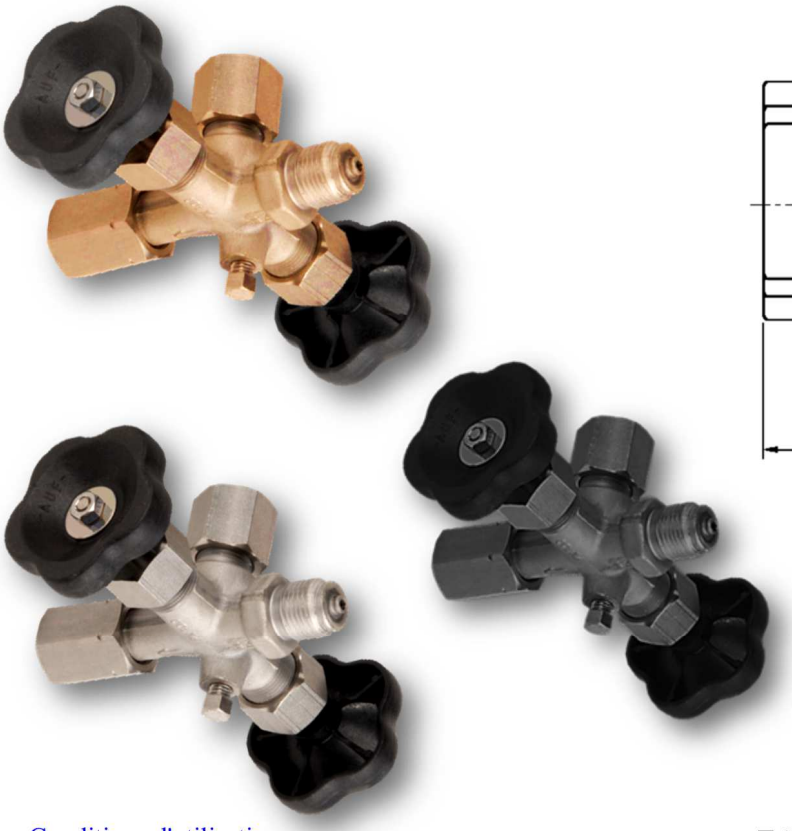

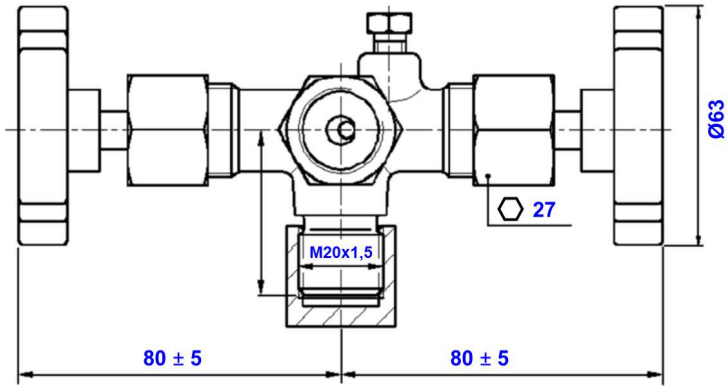

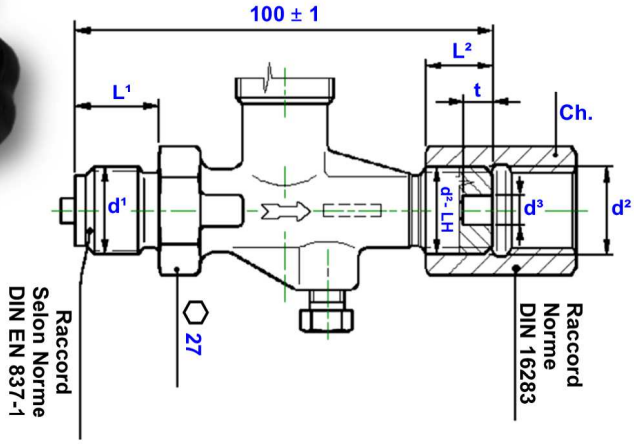

Conditions d'utilisation:
Température d'Utilisation : -10°C + 120°C pour Laiton
Température d'Utilisation : -40°C + 120°C pour Acier Carbone
Température d'Utilisation : -40°C + 200°C pour Tout Inox
Température de Stockage ambiante : -10°C + 40°C

DIMENSIONS en mm

d¹	d²	d³	L¹	L²	t	Ch.	PN en Laiton	PN en Acier	PN en Inox
1/4"G	1/4"G	5,5	13	12	5	17	250 Bar	400 Bar	400 Bar
1/2"G	1/2"G	7	20	17	7	27	250 Bar	400 Bar	400 Bar
M20x1,5	M20x1,5	7	20	17	7	27	250 Bar	400 Bar	400 Bar
1/2"NPT	1/2"NPT	—	19	—	—	—	250 Bar	400 Bar	400 Bar

Materiel	Laiton	Acier Carbone	Tout Inox
Corps	2.0402 / C3800	1.0460 / A105	1.4571 / A316TI
Tige Vanne	1.4104 / A430F	1.4104 / A430F	1.4571 / A316TI
Cône	1.4034 / A420F	1.4034 / A420F	1.4571 / A316TI
Joint Presse étoupe	Graphite / PTFE	Graphite	PTFE
Anneau conique	1.0715 / A1213	1.0715 / A1213	1.4571 / A316TI
Écrou de raccordement	2.0401 / C3850	1.0715 / A1213	1.4571 / A316TI
Écrou d'ajustement	1.0715 / A1213	1.0715 / A1213	1.4571 / A316TI
Vis de purge	1.4571 / A316TI	1.4571 / A316TI	1.4571 / A316TI
Volant de Vanne	Plastique en Resine Noir	Plastique en Resine Noir	Plastique en Resine Noir
Protection de surface	Nickelé	Galvanisée	Naturel

- Autres types de connexion en variantes spéciales avec délai (exemple, connexion à bride, en NPT).
- La livraison avec certificats selon DIN EN 10204 est possible sur demande.
- Filetage spécial, variantes spéciales et autorisation DVGW (PN 100, joint torique ou PTFE)
- Huile courante - et sans graisse pour l'oxygène (joint Grafiflex)
- Fonctionnement non ferreux, sans silicone, pour une utilisation avec des aliments ou avec un montage mural.
- autre zone d'application à température moyenne - autres matériaux.

ATM Instruments - 158, rue de l'Artisanat - Parc du Calvi 74330 EPAGNY-France
Tél. 0033-04.50.46.08.73 - Fax. 0033-04.80.80.61.79
E-mail : contact@atm-instruments.com - Site: www.atm-instruments.com