Français

SÉPARATEURS avec FILETAGE ou à SOUDÉE en TOUT INOX

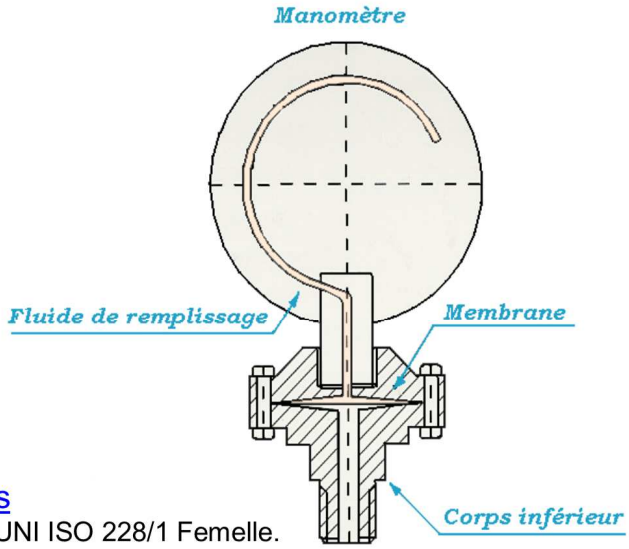

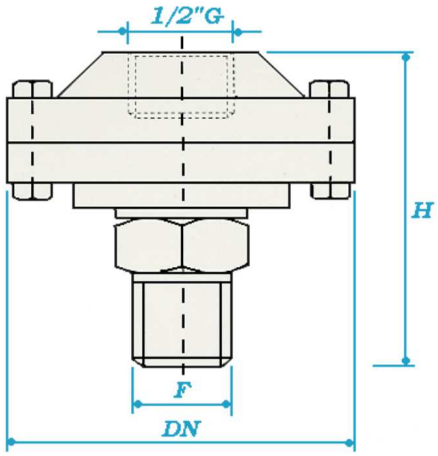

Caractéristiques Techniques

¤ Raccord Manomètre : 1/2"G UNI ISO 228/1 Femelle.
¤ Raccord Procès : 1/2"G UNI ISO 228/1 Mâle.
¤ Matériel : Membrane et Corps inférieur AISI 316L.

¤¤ OPTIONS

¤ Membrane protégé en P.T.F.E ou tout partie à contact fluide en P.T.F.E.
¤ Avec capillaire inox AISI 316L protégé tresse inox Maximum 8 mètres.
¤ Membrane et corps inférieur en HASTELLOY C.

SPX1 - Type à membrane avec filetage mâle

Champs de Pression en Bar	DN mm	H mm
0+1 / 0+1,6	95	77
0+2,5 / 0+4 / 0+6 / 0+10 / 0+16 0+25 / 0+40 / 0+60 / 0+100	74	70
0+160 / 0+250 / 0+400 / 0+600	74	80
0+1000	90	83

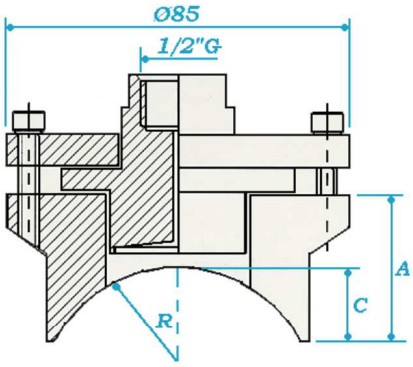

Caractéristiques Techniques

¤ Raccord Manomètre : 1/2"G UNI ISO 228/1 Femelle.
¤ Raccord Procès : Bride à soudée sur tuyau.
¤ Matériel : Membrane et Corps inférieur AISI 316L.

¤¤ OPTIONS

¤ Membrane protégé en P.T.F.E ou tout partie à Contact fluide en P.T.F.E.
¤ Avec capillaire inox AISI 316L protégé tresse inox Maximum 8 mètres.
¤ Membrane et corps inférieur en HASTELLOY C.

Champ échelle en Bar
0 + 4 / 0 + 6 / 0 + 10 / 0 + 16 / 0 + 25 / 0 + 40 0 + 60 / 0 + 100 / 0 + 160 / 0 + 250

SPX2 - Type à membrane pour tuyauterie

DN (mm)	A (mm)	C (mm)	R (mm)
DN50 - 2"	35	16	30
DN65 - 2"½	33	14	36,5
DN80 - 3"	30	11	44,5
DN100 - 4"	27	8	57
DN125 - 5"	26	6	71
DN150 - 6"	26	5,5	84,5
DN200 - 8"	25	5	110

ATM Instruments - 158, rue de l'Artisanat - Parc du Calvi 74330 EPAGNY-France
Tél. 0033-04.50.46.08.73 - Fax. 0033-04.80.80.61.79
E-mail : contact@atm-instruments.com - Site: www.atm-instruments.com

Modifications sans préavis - Techniques et images non contractuelles.

ATM Instruments ATM Instruments ATM Instruments ATM Instruments ATM Instruments ATM Instruments ATM Instruments ATM Instruments

Français

SÉPARATEURS à BRIDES avec MEMBRANE en TOUT INOX

SP3 - Type à bride pour extension

L	Champs échelles en bar	DN mm	PN	d²
100 mm	de 4 bar à 25 bar	40	10/40	37
100 mm	de 4 bar à 40 bar	50	10/40	37
100 mm	de 60 bar à 100 bar	40	60/100	37
100 mm	de 60 bar à 100 bar	50	60/100	37

SP4 - Type à bride avec membrane

Champs échelles en Bar
0+2,5 / 0+4 / 0+6 / 0+10 / 0+16 / 0+25 / 0+40 / 0+60 / 0+100

Caractéristiques Techniques

¤ Raccord Manomètre : 1/2"G UNI ISO 228/1 Femelle.
¤ Raccord Procès : Brides UNI 2223 - 2229 ou ANSI B 16.5 "Voir Tableau".
¤ Matériel : Membrane et Corps inférieur AISI 316L.

¤¤ OPTIONS

¤ Membrane protégé en P.T.F.E ou tout partie à Contact fluide en P.T.F.E.
¤ Avec capillaire inox AISI 316L protégé tresse inox - Maximum 8 mètres.
¤ Membrane et corps inférieur en HASTELLOY C.

SPX4

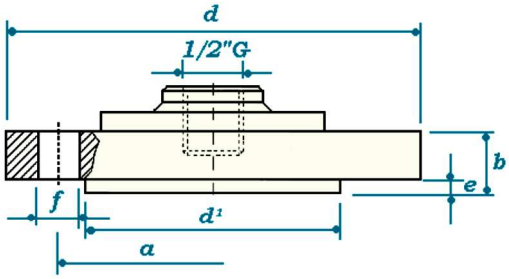

SPX3

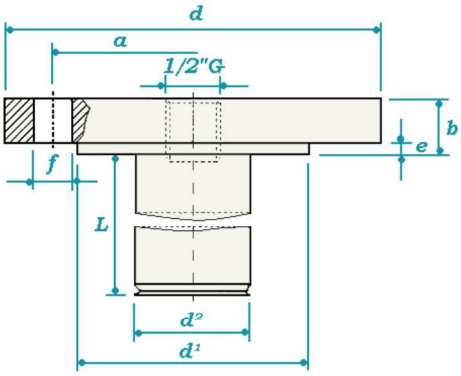

Brides AISI B 16.5 RF

Ø	AISI	a	d	d¹	b	e	f
1/2"	150	60,5	89	35	11	2	4xM14
	300	66,5	95	35	15	2	4xM14
	400 - 600	66,5	95	35	15	6,5	4xM14
	900 - 1500	82,5	120	35	23	6,5	4xM20
3/4"	150	70	98	43	13	2	4xM14
	300	82,5	118	43	16	2	4xM16
	400 - 600	82,5	118	43	16	6,5	4xM16
	900 - 1500	89	130	43	26	6,5	4xM20
1"	150	79	108	51	15	2	4xM14
	300	89	124	51	18	2	4xM16
	400 - 600	89	124	51	18	6,5	4xM16
	900 - 1500	101,5	150	51	29	6,5	4xM24
1"¼	150	89	118	64	16	2	4 x 16
	300	98,5	134	64	19	2	4 x 19
	400 - 600	98,5	134	64	21	6,5	4 x 19
	900 - 1500	111	159	64	29	6,5	4 x 26
1"½	150	98,5	127	73	18	1,5	4 x 16
	300	114	156	73	21	1,5	4 x 22
	400 - 600	114	156	73	23	6,5	4 x 22
	900 - 1500	124	178	73	32	6,5	4 x 28
2"	150	120,5	152	92	19	1,5	4 x 19
	300	127	165	92	23	1,5	8 x 19
	400 - 600	127	165	92	26	6,5	8 x 19
	900 - 1500	165	216	92	38	1,5	8 x 26

Brides UNI 2223 - 2229

Ø	PN bar	a	d	d¹	b	e	f
15	10 ÷ 40	65	95	45	16	2	4xM10
	64 ÷ 100	75	105	45	20	2	4xM12
20	10 ÷ 40	75	105	58	18	2	4xM12
	64 ÷ 100	90	130	58	22	2	4 x 18
25	10 ÷ 40	85	115	68	18	2	4 x 14
	64 ÷ 100	100	140	65	24	2	4 x 18
32	10 ÷ 40	100	140	78	18	2	4 x 18
	64 ÷ 100	110	155	75	24	2	4 x 22
40	10 ÷ 40	110	150	88	18	3	4 x 18
	64 ÷ 100	125	170	85	26	3	4 x 22
50	10 ÷ 40	125	165	102	20	3	4 x 18
	64 ÷ 100	135	180	95	26	3	4 x 22
80	10 ÷ 40	125	165	102	20	3	4 x 18
	64 ÷ 100	145	195	95	28	3	4 x 25
100	10 ÷ 40	125	165	102	20	3	4 x 18
	64 ÷ 100	145	195	95	28	3	4 x 25

ATM Instruments - 158, rue de l'Artisanat - Parc du Calvi 74330 EPAGNY-France
Tél. 0033-04.50.46.08.73 - Fax. 0033-04.80.80.61.79
E-mail : contact@atm-instruments.com - Site: www.atm-instruments.com

Modifications sans préavis - Techniques et images non contractuelles.
ATM Instruments ATM Instruments ATM Instruments ATM Instruments ATM Instruments ATM Instruments ATM Instruments ATM Instruments

ATM Instruments ATM Instruments ATM Instruments ATM Instruments ATM Instruments ATM Instruments ATM Instruments ATM Instruments

Français

SÉPARATEURS à MEMBRANE en TOUT INOX

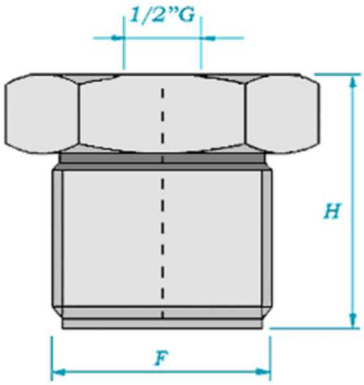

SPX5 - Type membrane Affleurant

Champs de Pression en Bar	F mm	H mm
0+25 / 0+40 / 0+60 / 0+100 0 + 160 / 0+250	1"	44
0+6 / 0+10 / 0+16 0+25	1"¼	50
0+40 / 0+60 / 0+100 0 + 160 / 0+250	1"½	50

Caractéristiques Techniques

¤ Raccord Manomètre : 1/2"G UNI ISO 228/1 Femelle .
¤ Raccord Procès : Filetage Mâle .
¤ Matériel : Membrane et Corps inférieur AISI 316L .

¤¤ OPTIONS

¤ Raccord Femelle Tournante en 1"½G .
¤ Avec capillaire inox AISI 316L protégé tresse inox Maximum 8 mètres.

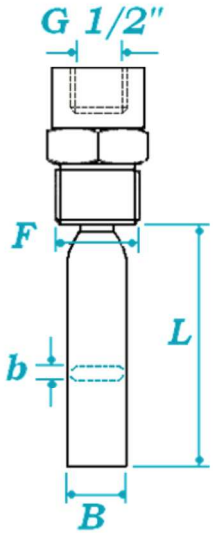

SPX8 - Type membrane à Sonde

Échelle en Bar	F	L	B	b max
0+6 / 0+10 / 0+16 / 0+25 0+40 / 0+60 / 0+100 0+160 / 0+250 / 0+400	3/4"	100	5	23
0 + 160 / 0+250 / 0+400	3/4"	65	6	19

Caractéristiques Techniques

¤ Raccord Manomètre : 1/2"G UNI ISO 228/1 Femelle.
¤ Raccord Procès : Filetage Mâle en 3/4"G
¤ Matériel : Membrane et Corps inférieur AISI 316L.

¤¤ OPTIONS

¤ Raccord 1"G
¤ Avec capillaire inox AISI 316L protégé tresse inox Maximum 8 mètres.

ATM Instruments - 158, rue de l'Artisanat - Parc du Calvi 74330 EPAGNY-France
Tél. 0033-04.50.46.08.73 - Fax. 0033-04.80.80.61.79
E-mail : contact@atm-instruments.com - Site: www.atm-instruments.com

Modifications sans préavis - Techniques et images non contractuelles.

ATM Instruments ATM Instruments ATM Instruments ATM Instruments ATM Instruments ATM Instruments ATM Instruments ATM Instruments

Français

SÉPARATEURS à MEMBRANE ALIMENTAIRE en TOUT INOX

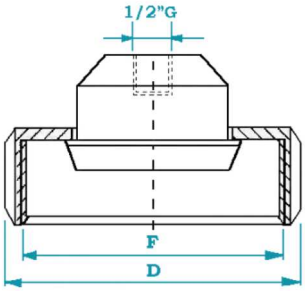

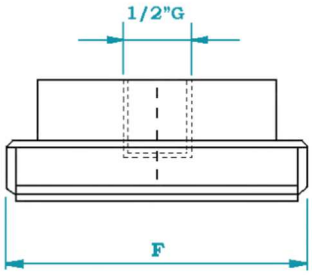

SPX6 - Type à membrane DIN Femelle ou Mâle

Raccordement DIN en FEMELLE Tournante ou MÂLE

Dimensions en mm

DN	PN	Champs de pression en Bar	F	D
25	40	0+10 / 0+16 / 0+25 / 0+40	Rd52x1/6	63
32	40	0+4 / 0+6 / 0+10 / 0+16 / 0+25 / 0+40	Rd58x1/6	70
40	40	0+4 / 0+6 / 0+10 / 0+16 / 0+25 / 0+40	Rd65x1/6	78
50	40	0+1 / 0+1,6 / 0+2,5 / 0+4 / 0+6 0+10 / 0+16 / 0+25 / 0+40	Rd78x1/6	112
65	40	0+0,6 / 0+1 / 0+1,6 / 0+2,5 / 0+4 0+6 / 0+10 / 0+16 / 0+25 / 0+40	Rd85x1/6	118
80	40	0+0,6 / 0+1 / 0+1,6 / 0+2,5 / 0+4 0+6 / 0+10 / 0+16 / 0+25 / 0+40	Rd98x1/6	125

SPX6 - Type à membrane SMS Femelle ou Mâle

Raccordement SMS en FEMELLE Tournante ou MÂLE

Dimensions en mm

DN	PN	Champs de pression en Bar	F	D
38	40	0+4 / 0+6 / 0+10 / 0+16 0+25 / 0+40	Rd60x1/6	76
51	40	0+2,5 / 0+4 / 0+6 0+10 / 0+16 / 0+25 / 0+40	Rd70x1/6	112

Caractéristiques Techniques

¤ Raccord Manomètre : 1/2"G UNI ISO 228/1 Femelle.
¤ Raccord Procès : Filetage DIN 11851 Femelle ou Mâle
Filetage SMS Femelle ou Mâle.
¤ Matériel : Membrane et Corps inférieur AISI 316L.

Soudures TIG rugosité Ra 6µm (type Industrielle) épaisseur des membranes selon la pression d'utilisation :
Pour 1bar = 0,05mm - pour 1,6 à 2,5bar = 0,06mm - pour 4 à 10bar = 0,10mm - pour 16 à 40bar = 0,15mm.

¤¤ OPTIONS

¤ Raccord Manomètre 1/4"G- 1/4"NPT ou 3/8"G. ¤ Avec capillaire inox AISI 316L protégé tresse inox Maximum 8 mètres.

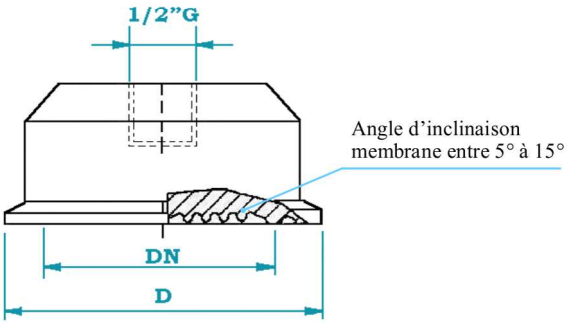

SPX7 - Type à membrane à CLAMPS

Pression en Bar	D	PN	DN
4 / 6 / 10 / 16 / 25 / 40	50,5	40	1" 1"½
2,5 / 4 / 6 / 10 / 16 / 25 / 40	64	40	2"

Caractéristiques Techniques

¤ Raccord Manomètre : 1/2"G UNI ISO 228/1 Femelle.
¤ Raccord Procès : CLAMP Alimentaire.
¤ Matériel : Membrane et Corps inférieur AISI 316L.

¤¤ OPTIONS

¤ Raccord Manomètre 1/4"G - 1/4"NPT ou 3/8"G.
¤ Avec capillaire inox AISI 316L protégé tresse inox Maximum 8 mètres.

Soudures TIG rugosité Ra 3 à 4µm (type de haute qualité) épaisseur des membranes selon la pression d'utilisation :
Pour 1bar = 0,05mm - pour 1,6 à 2,5bar = 0,06mm - pour 4 à 10bar = 0,10mm - pour 16 à 40bar = 0,15mm.

Le Choix du matériel adapté aux conditions de procès est sous la responsabilité de l'utilisateur.

Les épaisseurs des membranes sont comprise entre 0,05 à 0,15mm en fonction du matériel choisi et la pression d'utilisation.
La rugosité des surfaces varie de Ra 0,8 à 1,9µm - Limite d'élasticité Mpa: Rp0,2. Rugosité des soudures varie de 3 à 7µm

ATM Instruments - **158, rue de l'Artisanat - Parc du Calvi 74330 EPAGNY-France**
Tél. 0033-04.50.46.08.73 - Fax. 0033-04.80.80.61.79
E-mail : contact@atm-instruments.com - Site: www.atm-instruments.com

Modifications sans préavis - Techniques et images non contractuelles.