ATM Instruments ATM Instruments ATM Instruments ATM Instruments ATM Instruments ATM Instruments ATM Instruments ATM Instruments

INSTRUMENTS

Français

Tél.: 04 50 46 08 73 - Fax. : 04 80 80 61 79

ENREGISTREUR SIMPLE ou MULTIPLE à DISQUE

Série EP - Série EPT

Instrument réalisée pour contrôlée et trace les données des pressions et températures sur disque.

MODÈLES

EP = Enregistreur Simple Pression.
EPP = Enregistreur Double Pression.
EPT = Enregistreur Pression et Température.
ET = Enregistreur Simple Température.
ETT = Enregistreur Double Température.

TYPES de MONTAGE

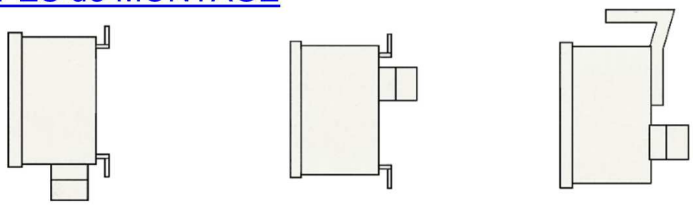

1 2 3

1 = Vertical "Bas " avec étrier de fixation mural.
2 = Axial "Dos " avec étrier de fixation mural.
3 = Axial "Dos " Portatif avec poignée.

CARACTÉRISTIQUES de FABRICATION

Diamètres (DN) : en mm 250.
Classe de Précision : 1% Selon Norme EN837.
Boîtier et Bague : Inox AISI 304.
Vitre : En Plexiglas ép. 3mm.
Joint Vitre : En NBR.
Plume : Écriture continu avec cartouche facile de changement.
Horlogerie : au Quartz avec pile de 1,5V (duré de charge 1 an) - Rotation totale en 24h / ou 168h.
Diagramme : Disque Ø200 capacité utile 76 mm.
Équipement fournis : 50 diagramme et 1 plume de rechange.
PRESSION : Raccordement : en Inox AISI 316 filetage en 1/2"G selon Norme UNI-ISO 228/1.
Élément sensible : ¤ à Soufflet en bronze pour pressions de 40 à 400 mbar.
¤ à Tube bourdon à C en Inox pour pressions de 0,6 à 60 bar.
¤ à Tube spirale en Inox pour pressions de 100 à 1000 bar.
TEMPÉRATURE : Élément sensible : Remplissage de gaz neutre " N² " Azote liquide.
Bulbe : Cylindrique en inox AISI 316 en Ø11mm - Longueur sur demande.
Capillaire : en Inox AISI 316 longueur standard de 2 mètres.

ÉCHELLES NORMALISÉE

Pressions			
mbar	bar		
0 + 40	-1 + 0	0 + 6	0 + 100
0 + 60	0 + 0,6	0 + 10	0 + 160
0 + 100	0 + 1	0 + 16	0 + 250
0 + 160	0 + 1,6	0 + 25	0 + 400
0 + 250	0 + 2,5	0 + 40	0 + 600
0 + 400	0 + 4	0 + 60	0 + 1000
0 + 600			

Température	
°C	
-35 + 35	0 + 100
-35 + 40	0 + 120
-10 + 150	0 + 160
-10 + 190	0 + 250
0 + 40	0 + 300
0 + 50	0 + 400
0 + 60	0 + 600

Double Échelles Pressions / Température	
Bar / °C	
0+2,5 / -10+40	0+40 / 0+400
0+10 / 0+50	0+60 / -40+80
0+10 / 0+100	0+100 / 0+250
0+16 / -20+60	0+250 / 0+50
0+25 / 0+50	0+600 / 0+60
0 + 40 / 0+80	0+600 / 0+120

ATM Instruments ATM Instruments ATM Instruments ATM Instruments ATM Instruments ATM Instruments ATM Instruments ATM Instruments

Français

ENREGISTREUR SIMPLE ou MULTIPLE à DISQUE

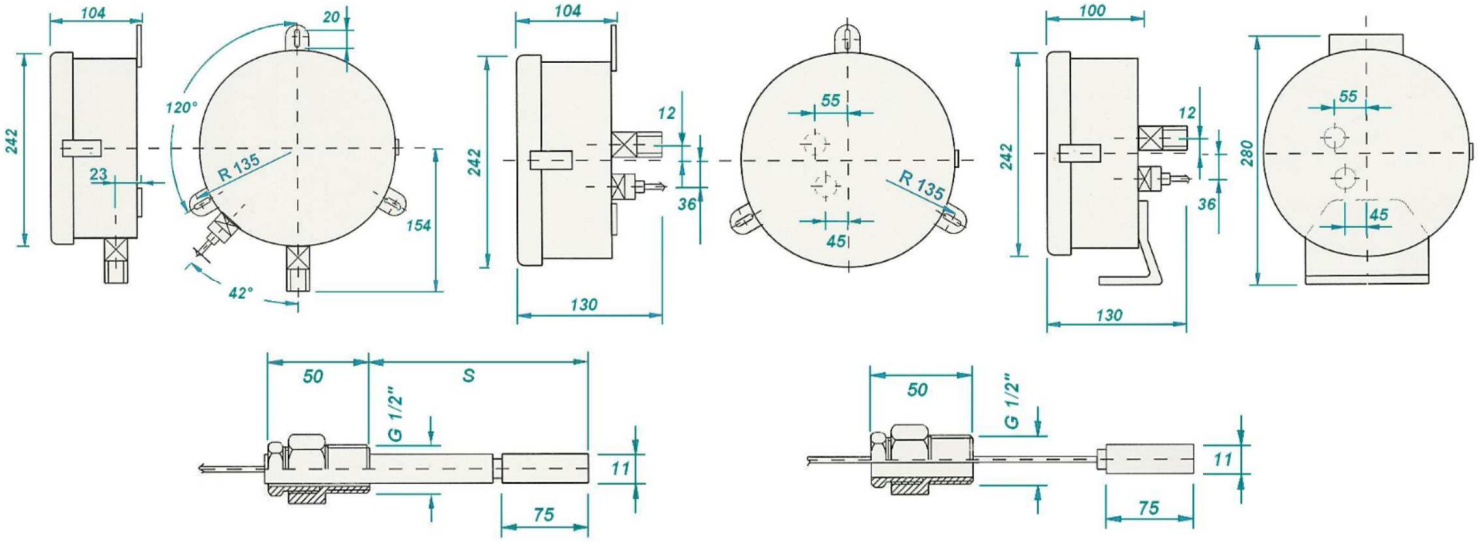

La côte "S " doit être fixe en façon que la partie sensible du bulbe "S min. " soit complètement immergé dans le fluide de procès.

CARACTÉRISTIQUES de FABRICATION

Température de Service : Ambiance –20+80°C.
Humidité Relative : 90% maxi.
Surcharge de Température maxi : 20% V.F.E.
Protection : IP55.
Pression de Service : Constante 75% V.F.E. - Variable 60% V.F.E.

Pression

Température de service : Fluide -30 + 400°C (-10 + 80°C au 400 mbar).
Pression maxi : pour < à 60 bar 25% V.F.É - > à 60 bar 15% V.F.É.
Dérivation thermique : max ± 0,3% de la totalité du champs chaque 10°C - Température de Contrôle 20°C

OPTIONS et ACCESSOIRES

¤ Échelles spéciale ¤ Séparateur de fluide direct ou à distance ¤ Filetages divers
¤ Horloge à Quartz avec rotation 1h - 2h - 3h - 4h - 6h - 12h ou 48h. ¤ Horloge Mécanique à rechange manuel

---

Température

Bulbe : Standard en Ø11mm (Longueur partie sensible 75mm
Possible en : Ø8mm (longueur partie sensible 100mm). en Ø6mm (longueur partie sensible 150mm).
Bulbe à Spirale : (Ø ext. 18mm - Longueur partie sensible 90mm).

OPTIONS et ACCESSOIRES

¤ Prolongation du capillaire inox maxi 8mètres. ¤ Protection tresse inox AISI 304 pour capillaire.
¤ Autres raccords : Mâle coulissant en 3/4"G - 1"G et 1/2"- 3/4" - 1" NPT.
Femelle coulissante en 1/2"G et 3/4"G.
¤ Doigt de gant spéciale aussi avec brides. ¤ Horloge Mécanique à rechange manuel

---

RECHANGE possible

¤ Confection de 100 disques ¤ Confection de 2 plumes (rouge - bleu)

ATM Instruments - **158, rue de l'Artisanat - Parc du Calvi 74330 EPAGNY-France**
Tél. 0033-04.50.46.08.73 - Fax. 0033-04.80.80.61.79
E-mail : contact@atm-instruments.com - Site: www.atm-instruments.com